I IT **istruzioni di montaggio**
Sistema di aerazione decentralizzato
con recupero di calore
tipo e^{go}

- Prego consegnare al cliente -

Istruzioni di montaggio IT

Contenuto Pagina:

Informazioni su questa guida, istruzioni di sicurezza, dati tecnici, smaltimento	1
Dimensioni, esempi di installazione	2
Unità di spedizione	3
Montaggio: Tubo di montaggio	4
Montaggio: impianto elettrico e collegamento elettrico	5
Impostazione dell' interruttore di indirizzo, montaggio del led nell' interruttore	6
Montaggio: inserimento del ventilatore, griglia interna	7
Montaggio: Griglia esterna, chiusura della griglia interna	9
Cambio filtro, funzione estiva, pulizia, opzionale e ricambi	10

Informazioni su questa guida

- Leggere attentamente tutte le istruzioni prima del montaggio!
- Queste istruzioni sono da consegnare all'utente dopo aver effettuato l'installazione (inquilini, proprietari, gestione immobiliare, ecc.)

Simboli utilizzati nel presente manuale

⚠ Questo simbolo avverte del pericolo di lesioni.

⚠ Questo simbolo avverte del pericolo di lesioni da corrente elettrica.

Istruzioni di sicurezza

⚠ **Attenzione!** Ogni intervento sul sistema di ventilazione deve essere eseguito privo di tensione! L'unità di ventilazione é isolata in classe II, l'attacco di protezione non serve.

⚠ **Attenzione!** Il collegamento elettrico deve essere effettuato da personale autorizzato e in conformità alle norme VDE 0100!

⚠ **Attenzione!** Questo apparecchio non deve essere utilizzato da bambini o persone con difetti fisici, sensoriali o mentali o che, a causa della loro inesperienza o ignoranza, non siano in grado di comandare l´apparecchio in modo corretto (cambio filtro/ pulizia). Tenere i bambini sotto sorveglianza, assicurandosi che non giochino con l´apparecchio.

Dati tecnici

Alimentazione trasformatore centralina:	230 VAC 50 Hz
alimentazione:	12 VDC SELV
protezione:	IP 22
Flusso volumetrico:	5; 10; 15; 20 m³/h in funzione reversibile, 45 m³/h in funzione estrazione

Smaltimento

Smaltire l'imballaggio separatamente. Per smaltire l´apparecchio in modo corretto richiedete le normative per lo smaltimento del vostro Comune!

dimensioni (tutte le misure in mm) IT

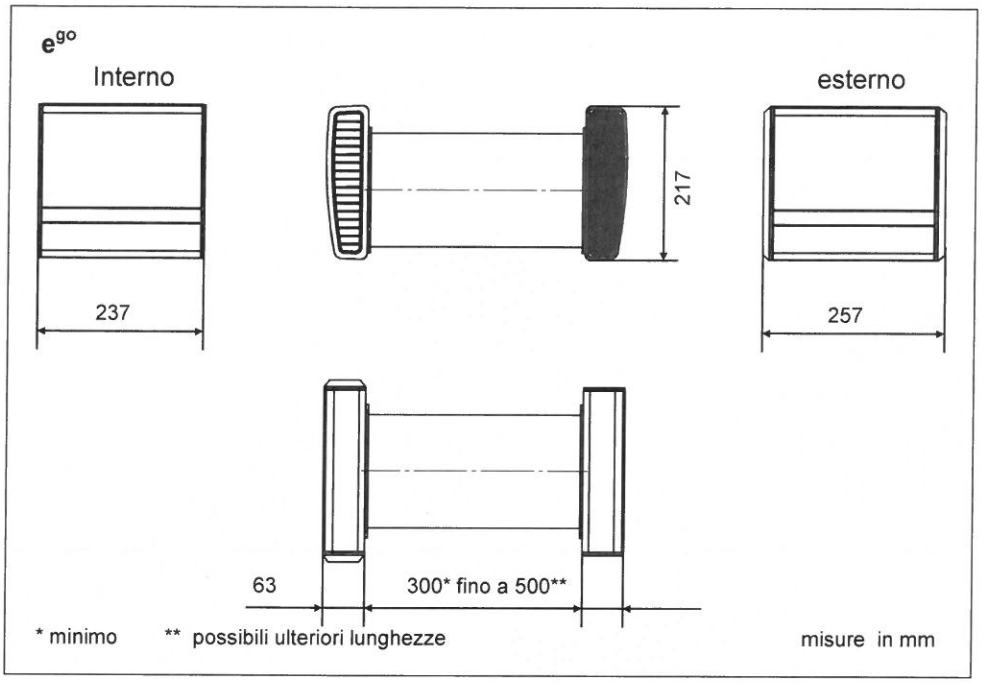

Esempi di iinstallazione

Nel e^go lavorano due ventilatori sempre in direzione opposta e forniscono aria fresca, estraendo allo stesso tempo l'aria consumata. Per evitare il mescolarsi dell' aria fresca con l' aria consumata devono essere osservate le distanze minime dalla parete e dai componenti circostanti!

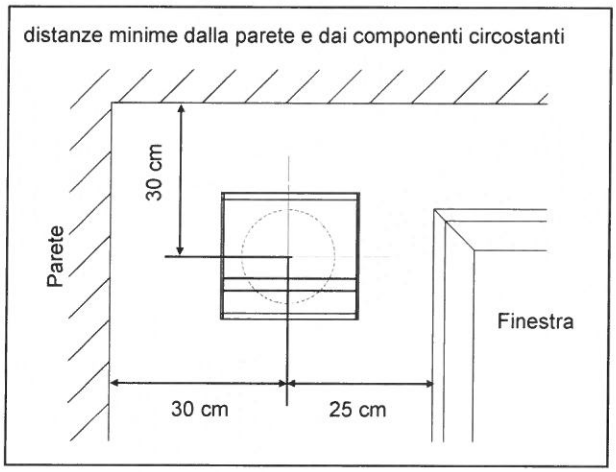

Ambito di impiego

Temperatura di impiego: - 15°C bis + 40°C
Impiego con un' umidità relativa fino a un massimo di 65% nel ambiente abitativo. Possibile formazione di condensa nel periodo di riscaldamento. A superamento dei limiti di utilizzo spegnere il ventilatore e chiudere la griglia interna. Aerazione del locale tramite le finestre.

Controllare l'integrità del contenuto della spedizione!

Tubo di montaggio

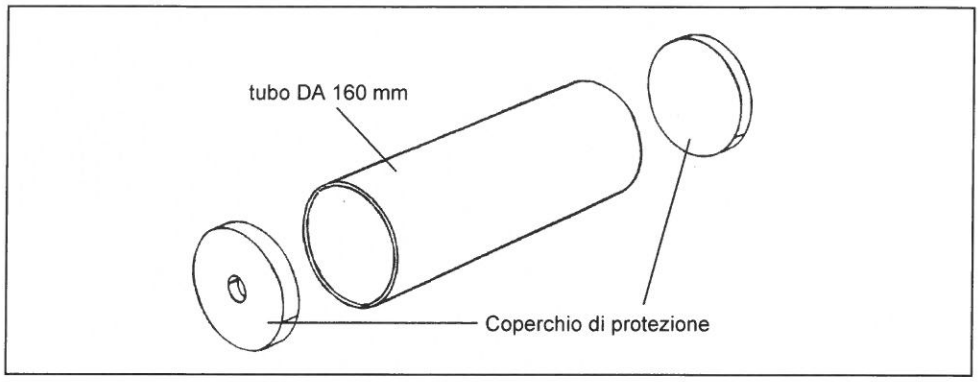

e^{go}-Innesto

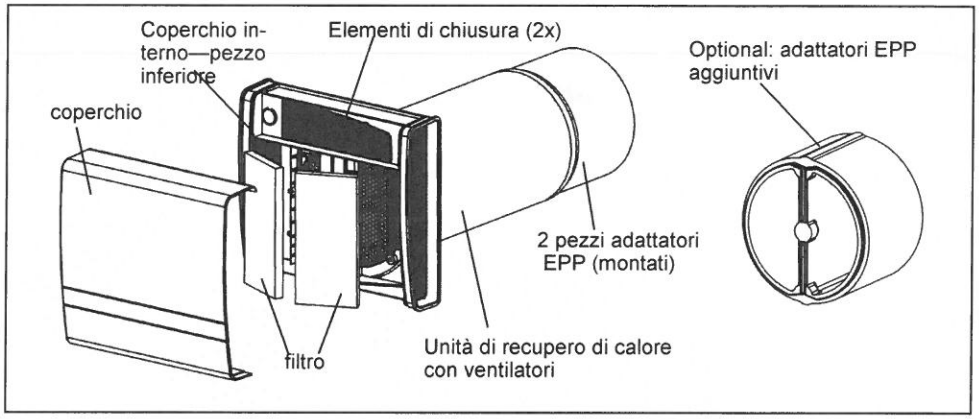

Coperchi esterni:

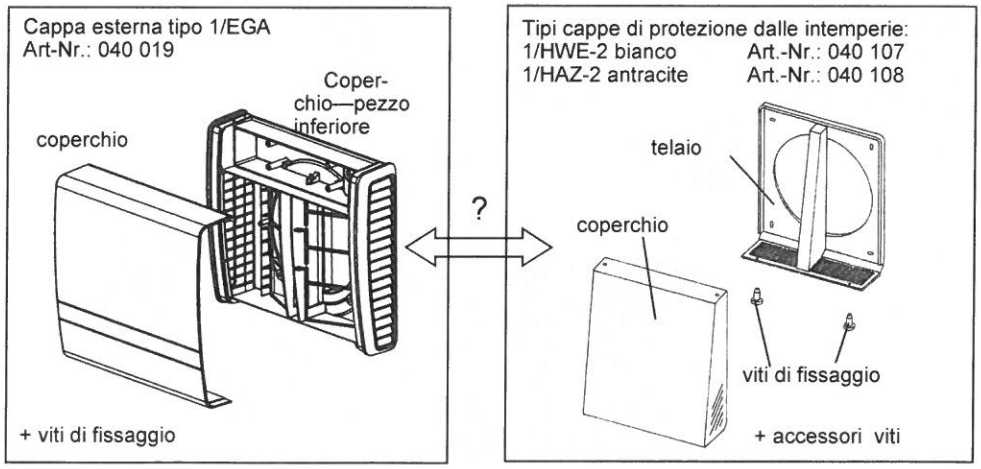

Fate un foro nel muro dove verrà installato l'apparecchio tramite una trivella Ø 162mm. Accorciate il tubo di montaggio alla lunghezza desiderata (min. 300mm). Fate attenzione che i due bordi abbiano una sporgenza su entrambi i lati del muro per garantire che l'intonaco sia a filo con i bordi del tubo. Inserite il tubo e sigillatelo (colla di montaggio nr. ordine 038 733).

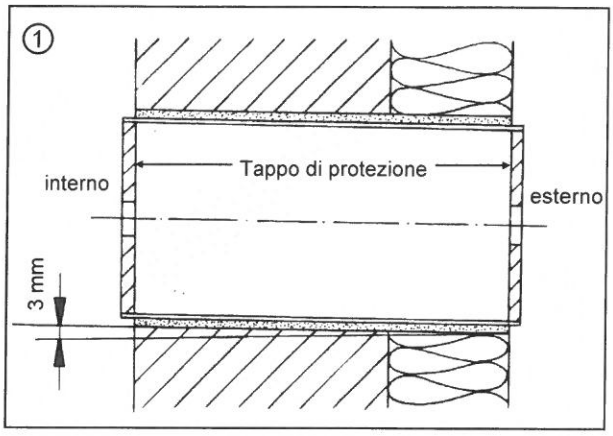

Mettete l'intonaco esterno e interno.

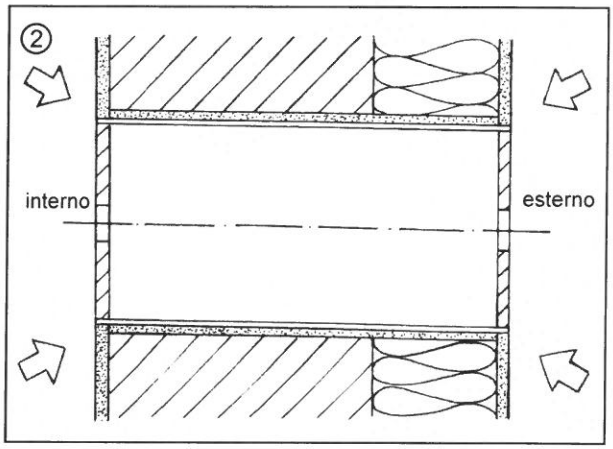

Preparate il cablaggio nell' apposita posizione segnata. (esempio J-Y (ST9Y4x2x0,8).Lunghezza cablaggio circa 100 fino 120 mm. Usate lo stampo di fissaggio!

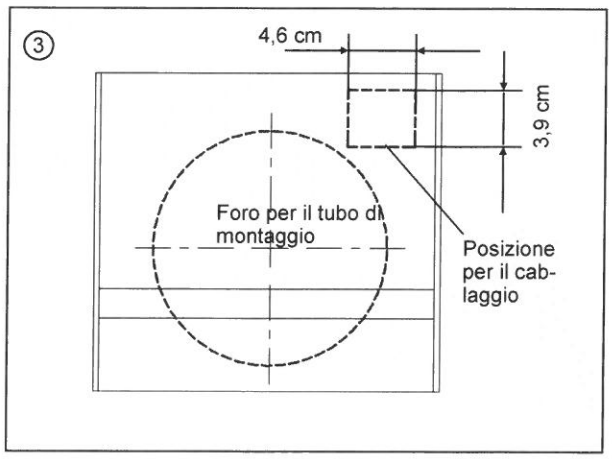

Avviso di sicurezza

Attenzione! Qualsiasi lavoro di installazione sull'unità di ventilazione può essere effettuato solo a corrente staccata!

Interrompere la corrente prima di attaccare il ventilatore di aerazione alla rete elettrica, tramite un interruttore elettrico! (Distacco minimo del interruttore 3mm)

Ogni contatto elettrico di questo sistema di aerazione deve essere provvisto di un interruttore di sicurezza (salva vita)!

Il collegamento elettrico deve essere eseguito esclusivamente da un esperto del settore!

La regolazione avviene tramite la centralina 5/ UNI o la centralina comfort TAC. Vedi manuale di montaggio. Scegliete la posizione dell'interruttore. Effettuate il passaggio dei cavi. Tirate i cavi all' interruttore e agli apparecchi (esempio. J-Y(ST)Y 4 x 2 x 0,8), se viene posato il trasformatore nella scatola dell' interruttore, usare un cavo 3X 1,5mm², altrimenti basta una sezione più piccola, ad esempio J-Y(ST)Y 4 x 2 x 0,8) .

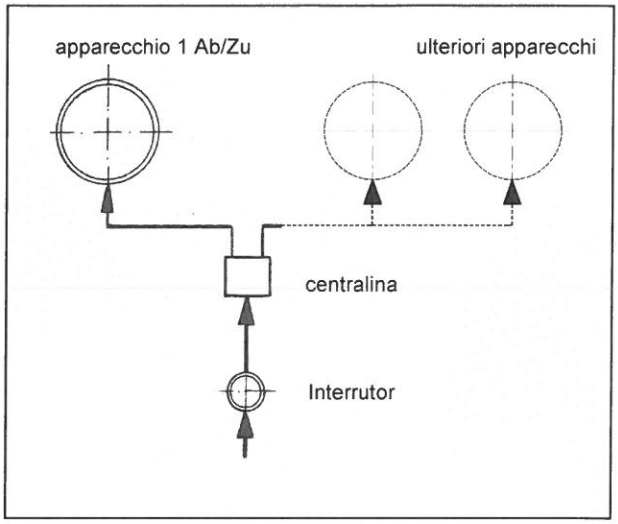

Preparate i fori con l´aiuto dello stampo di fissaggio per il coperchio interno. Usate i tasselli in dotazione. **Avviso:** Fate attenzione alla scritta „OBEN (Alto)", la posizione del montaggio è molto importante per un corretto flusso dell' aria!

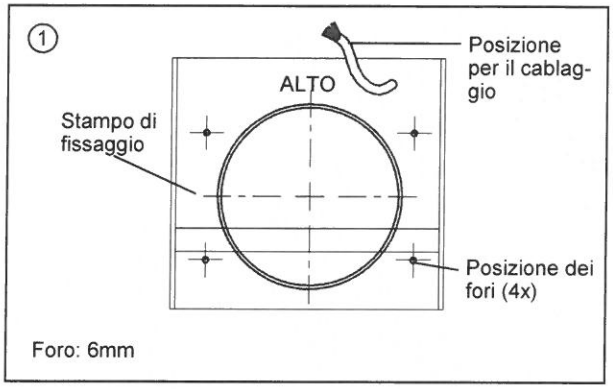

Togliete il coperchio di protezione. Accorciate l'adattatore EPP alla stessa lunghezza del tubo di montaggio. Con lunghezze superiori di 500mm si possono montare ulteriori pezzi di adattatori EPP!

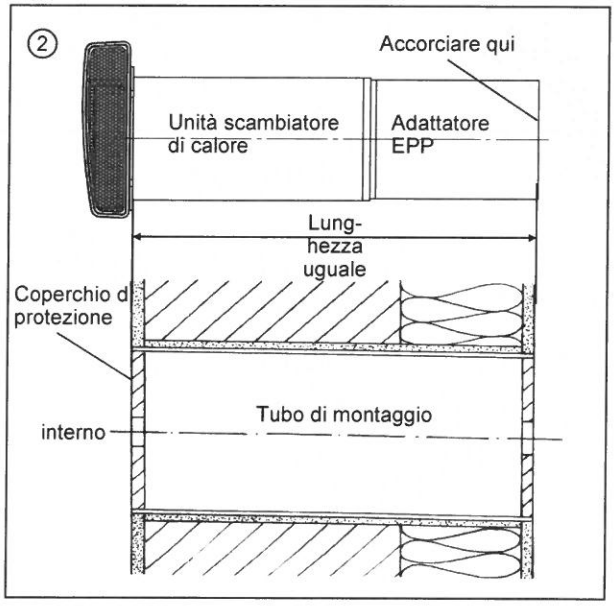

Inserite l´apparecchio completo nel tubo di montaggio!

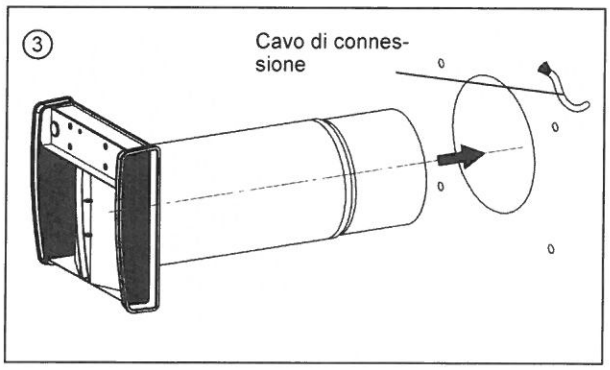

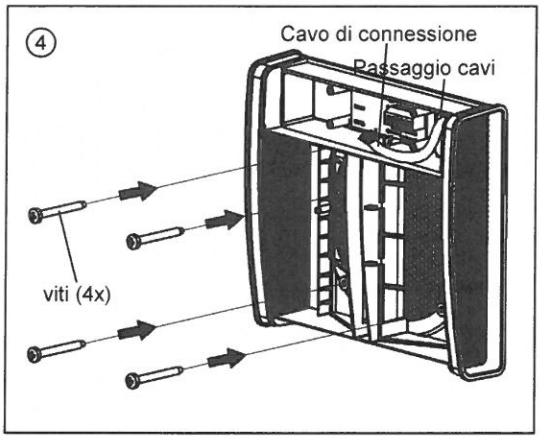

Fate passare il cavo tra uno dei due passaggi cavi nella parte del coperchio inferiore e tiratelo nella parte elettrica per il collegamento! Fissate la parte inferiore del coperchio con le viti in dotazione!

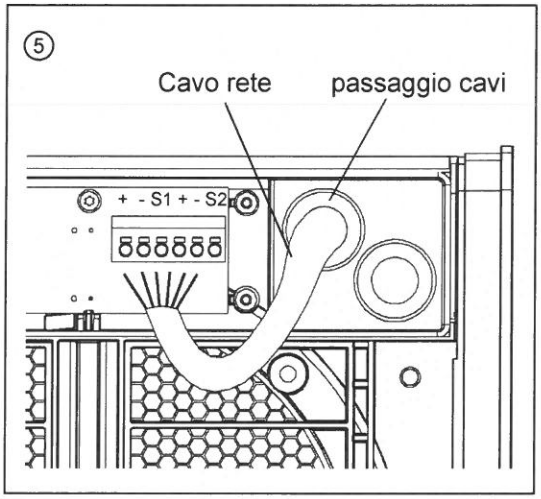

Collegate l'apparecchio!

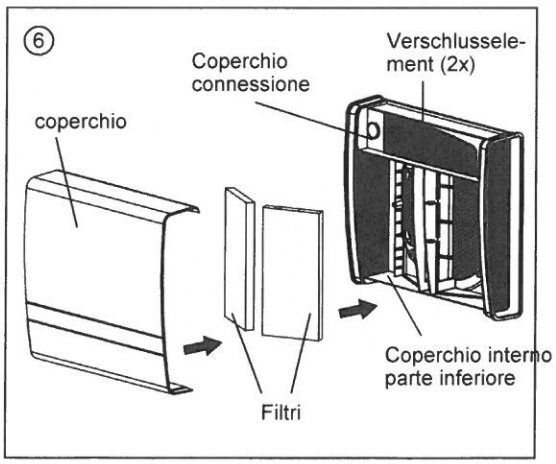

Montate il coperchio elettrico e posizionate al di sopra gli elementi per la chiusura del passaggio d´aria!
Inserite i filtri e incastrate il coperchio!

Montaggio – coperchio esterno 1/EGA

IT

Fate i fori usando lo stampo di fissaggio e usate dei tasselli secondo il materiale di muratura (vedi anche „Montaggio coperchio in terno“ disegno 1). Inserite correttamente il coperchio sull' adattatore EPP per garantire il flusso dell'aria coretto.

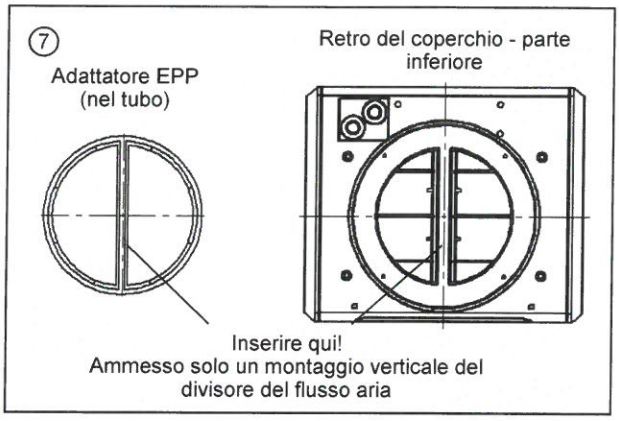

Fissate il pannello esterno inferiore con le viti in dotazione! inserite il coperchio!

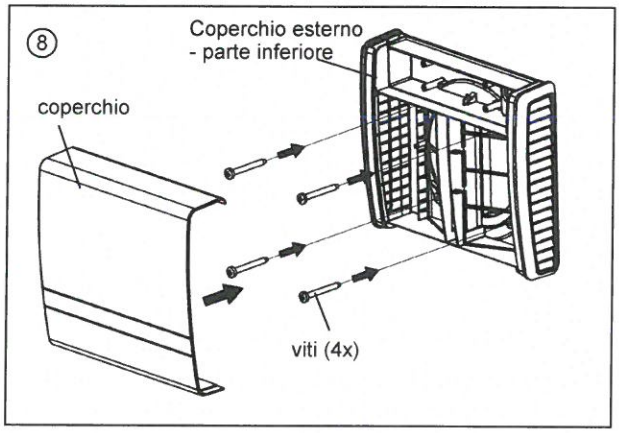

Chiusura del coperchio interno

Con gli elementi di chiusura magnetici è possibile chiudere se necessario i passaggi d´aria: Gli elementi con la parte rossa verso l´esterno vanno inseriti nella parte interna del coperchio! Inserite il coperchio!

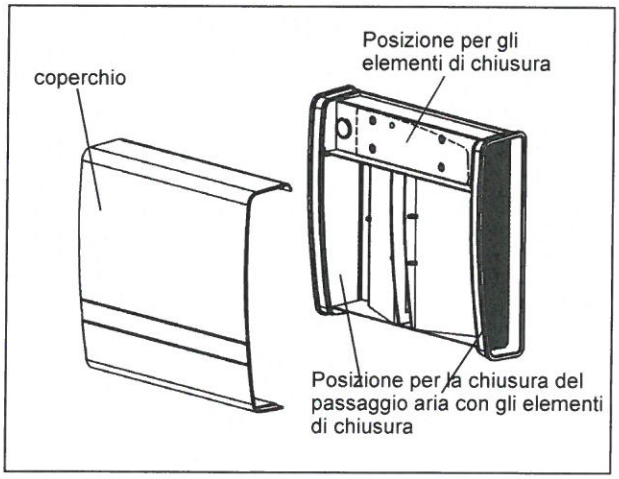

Cambio filtro

IT

Un filtro sporco viene segnalato dal segnale luminoso sull'interruttore. Togliete il coperchio interno, togliete il filtro, inserite il nuovo filtro o il filtro pulito (il filtro si può ad esempio pulire nella lavastoviglie), rimettete il coperchio.
Il passaggio aria non deve essere coperto o chiuso. Cancellate il segnale di cambio filtro con l´interruttore e l' l´uso del bilanciere W1 .

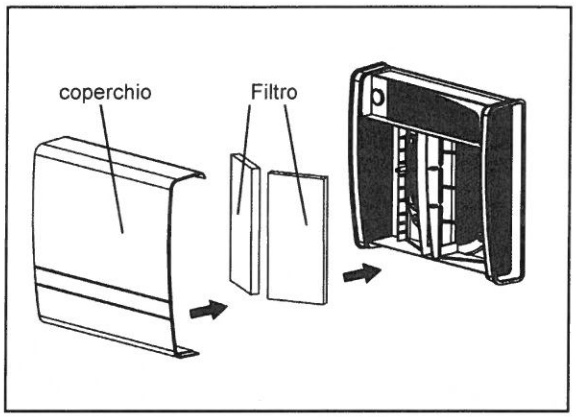

Prego segnare qui il cambio filtro da Lei eseguito:

Data cambio filtro	Prossimo cambio filtro	Tipo filtro inserito

Funzione estiva

Con questa funzione viene prolungata la sequenza di inversione della ventola di un ora, questo significa che la ventola funziona per un ora in funzione aerazione e per un ora in funzione di espulsione e cosi via.

pulizia

⚠ Pulire se necessario il coperchio interno con un panno asciutto e morbido.
Il cambio del filtro o la pulizia non devono essere effettuati da bambini o persone con difetti fisici, sensoriali o mentali o che a causa della loro inesperienza non sono in grado di utilizzare l´apparecchio in modo corretto.

Ricambi e pezzi opzionali

Filtro G3 tipo 9/FEGO-3R confez. da 4 pz.	Art.-Nr.: 039 998
Filtro polline tipo 9/FEGO-P confez. da 4 pz.	Art.-Nr.: 039 982
Adattatore EPP tipo 2/AD 160	Art.-Nr.: 039 965

LUNOS energy-efficient

LUNOS Italia
Recuterm SAS di Schnarf M.& Co.
Via Peter Mitterhofer, 23
39025 Naturno (BZ) · Italia

Tel. +39 0473 667128

info@lunos.it
www.lunos.it