Istruzioni di montaggio per la centralina universale tipo 5/UNI-FT

Nr. ordine .: 040 089

- da inoltrare all‘utente -

Funzioni:

- Controllo manuale tramite interruttore di serie (3 portate) o pulsante
- Con sonda–umidità e temperatura, avviso ricambio filtro
- Gestibile tramite segnale della centralina TAC
- Tipi di ventilatori e funzioni degli apparecchi collegati impostabili tramite un commutatore
- Postfunzionamento con funzinamento a intervalli impostabile

Dati tecnici:

tensione di esercizio:	12 V DC
voltaggio di regolazione:	0-10 V
assorbimento corrente:	max. 5 A
linea di allacciamento:	max. 60 W

Alimentatori compatibili:
Tensione di uscita: 12 V DC SELV

Usando l‘alimentatore 5/NT18 si possono collegare alla centralina universale al massimo 3 e^{go} oppure 6 e² (3 coppie) oppure un RA 15-60.

Usando l‘alimentatore 5/NT60 si possono collegare alla centralina universale al massimo5 e^{go} oppure 10 e² (5 coppie) oppure 2 RA 15-60. Questi corrispondono al numero massimo di ventilatori che si possono collegare alla centralina universale.

Usando l‘alimentatore 5/NT100 vi è necessità di almeno 2 centraline universali per collegare i ventilatori ad Es. 2 centraline universale con 10 e² (5 coppie).

Montaggio

La centralina universale può essere montata in una scatola con profondità 60 mm oppure profondità 66 mm .

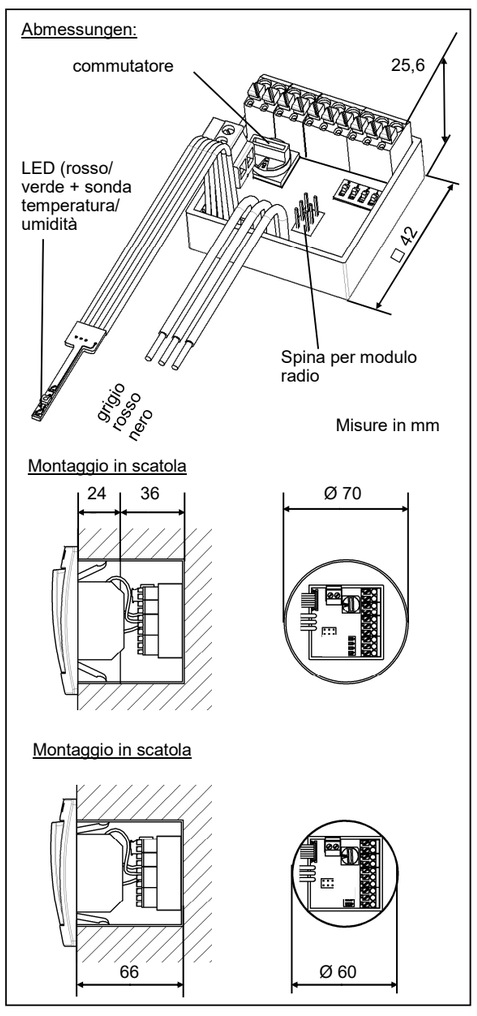

Collegamento elettrico

Avvisi di sicurezza

Attenzione! Tutti i lavori di montaggio dell’apparecchio di ventilazione devono essere svolti con tensione d’alimentazione spenta. L’apparecchio e isolato secondo la classe II, manca il conduttore di terra.

Togliere la tensione a tutte le connessioni prima di collegare il ventilatore allla corrente.

Ogni ventilatore collegato al circuito elettrico deve essere munito di salvavita

Far eseguire il collegamento elettrico da un tecnico specializzato!

Non sono ammesse installazioni aggiuntive di componenti elettriche . Schemi di collegamento per ulteriori funzioni di ventilazione su richiesta.

Usare i seguenti cavi per il collegamento elettrico:

- Cavo per i ventilatori:ad es. . J-Y(St)Y(2x2x0,8), max. 1,5 mm²
- Cavo per il collegamento della centralina TAC:ad es.. J-Y(St)Y(2x2x0,8), max. 1,5 mm²
- Cavo di tensione per l‘alimentatore: ad es. NYM 3x 1,5 mm²

Funzione interruttore – pulsante

La configurazione standard della centralina 5/UNI-FT è impostata per un interruttore.
Fatta l’installazione e la connessione elettrica, azionare il pulsante „▲“ 5 volte in 6 sec. La luce LED-lampeggia per 5 volte confermando la configurazione per il pulsante.

Schemi di collegamento

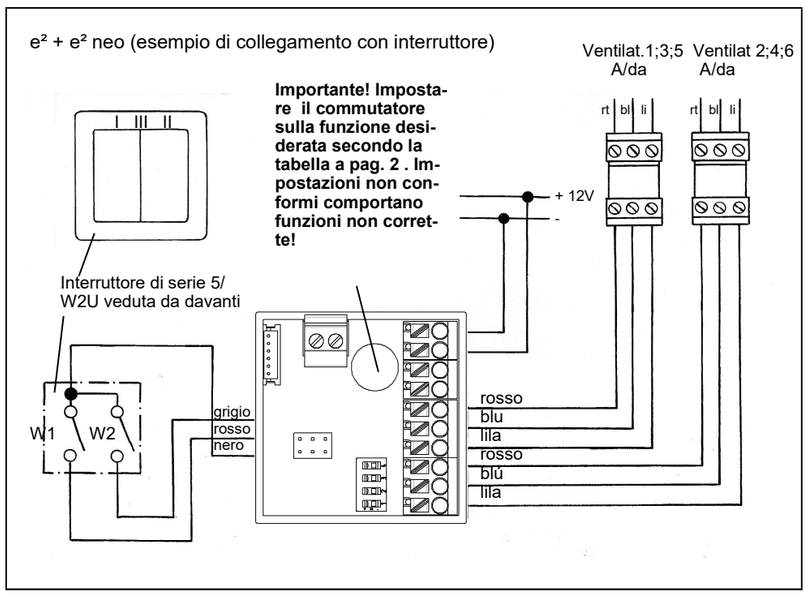

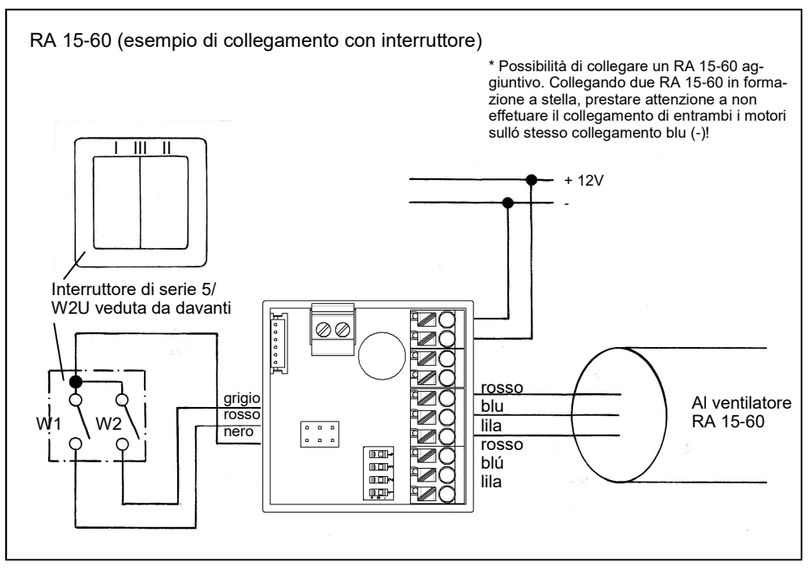

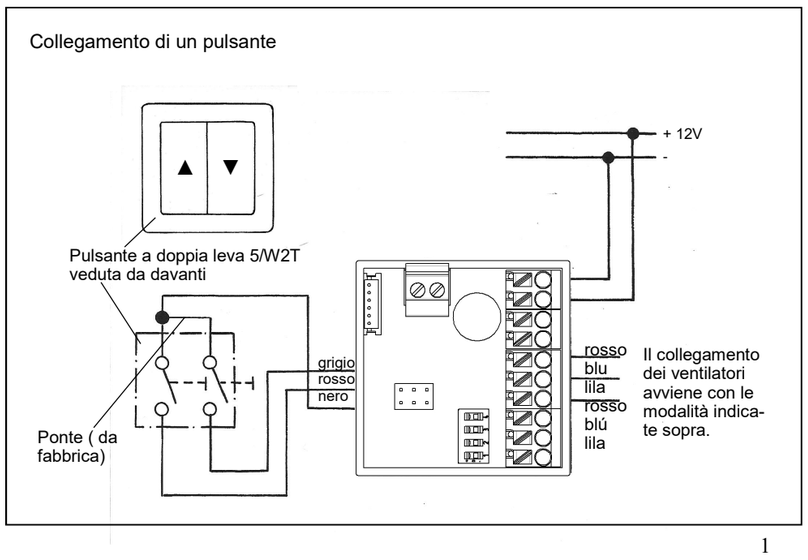

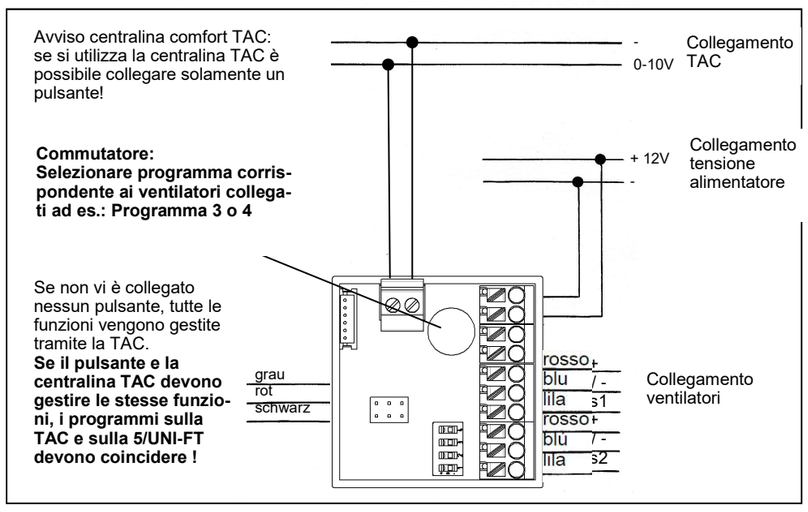

Impostazioni commutatore– programmi e flussi volumetrici

Impostazioni commutatore	Tipo ventilatore	Descrizione funzione	Programmi e flussi volumetrici				Interruttore: Leva L 2
			Volume 0	Volume I	Volume II	Volume III	Pulsante: azionare pulsante 2 per 5 sec
			interruttore 1 SPENTO	interruttore 1 ACCESO	interruttore 1 SPENTO	interruttore 1 ACCESO	
			Interrut. 2 SPENTO	Interrut. 2 SPENTO	Interrut. 2 ACCESO	Interrut. 2 ACCESO	
0	RA 15-60	SPENTO, tre volumi	SPENTO	15 m³/h	30 m³/h	45 m³/h	60 m³/h
1	RA 15-60	SPENTO, tre volumi	SPENTO	15 m³/h	30 m³/h	60 m³/h	-
2	RA 15-60	Quattro volumi	15 m³/h	30 m³/h	45 m³/h	60 m³/h	-
3	e²/ e² neo	SPENTO, tre volumi	SPENTO	15 m³/h	30 m³/h	38 m³/h	Ventilaz.estiva*
4	e²/ e² neo	Quattro volumi	15 m³/h	20 m³/h	30 m³/h	38 m³/h	Ventilaz.estiva*
5	e² neo	SPENTO, tre volumi	AUS	5 m³/h	10 m³/h	25 m³/h	Ventilaz.estiva*
6	e² neo	Quattro volumi	5 m³/h	15 m³/h	30 m³/h	38 m³/h	Ventilaz.estiva*
7	e² kurz	SPENTO, tre volumi	SPENTO	15 m³/h	30 m³/h	38 m³/h	Ventilaz.estiva*
8	e² mini	SPENTO, tre volumi	SPENTO	5 m³/h	10 m³/h	20 m³/h	Ventilaz.estiva*
9	e^go	SPENTO, tre volumi	SPENTO	5 m³/h	10 m³/h	20 m³/h	Ventilaz.estiva*
A	e^go	Quattro volumi	5 m³/h	10 m³/h	15 m³/h	20 m³/h	Ventilaz.estiva*
B	e^go	tre volumi e estrazione	5 m³/h	10 m³/h	20 m³/h	45 m³/h (estraz.)	Ventilaz.estiva*
C	e^go	SPENTO, due volumi e estrazione	SPENTO	5 m³/h	10 m³/h	45 m³/h (estraz.)	Ventilaz.estiva*
D	e^go	due volumi e estrazione	10 m³/h	20 m³/h	45 m³/h (estraz.)	45 m³/h (estraz.)	Ventilaz.estiva*
E							
F							

* La durata massima della ventilazione estiva è di 8 h, dopodichè ritorno a funzionamento normale.

- **In caso di funzionamento con un pulsante, i programmi e flussi volumetrici si scorrono azionando il pulsante che lampeggia in corrispondenza del flusso volumetrico selezionato, 2s dopo l'ultimo azionamento ad es. VOLUME 3 = lampeggia 3 volte.**
- **In caso di funzionamento con un interruttore (in tutte le varianti di programmazione), azionando una singola volta la leva W1 (SPENTO/ACCESO) nel giro di 3s si resetta l'avvsio di ricambio filtro. Nel caso di funzionamento con pulsante il resettamento avviene premendo il pulsante„▲" per 5s. La conferma avviene in entrambi i casi tramite il lampeggiamento del LED per 3 volte.**
- **Ventilazione estiva: questa funzione fa si che il tempo di inversione del ventilatore si allunga ad un ora, cioè per un ora il ventilatore funziona in aspirazione, l'ora successiva funziona in immissione. Se si utilizza un pulsante l'attivazione avviene tenendo premuto per 5 secondi il pulsante „▼" la conferma avviene tramite l'illuminazione del LED per 3 secondi. Lo spegnimento della funzione „ventilazione estiva" avviene nella stessa maniera, in questo caso la conferma avviene tramite l'illuminazione del LED per 1 secondo. Se si utilzza un interruttore la „ventilazione estiva" si attiva azionando la leva 2 (acceso spento)e la si disattiva nella stessa maniera.**
- **Se la regolazione secondo l'umidità è attiva e gli interruttori sono entrambi spenti, i ventilatori seguono le regolazioni di umidità.**

Interruttori DIP: Impostazioni post funzionamentoe e gestione umidità

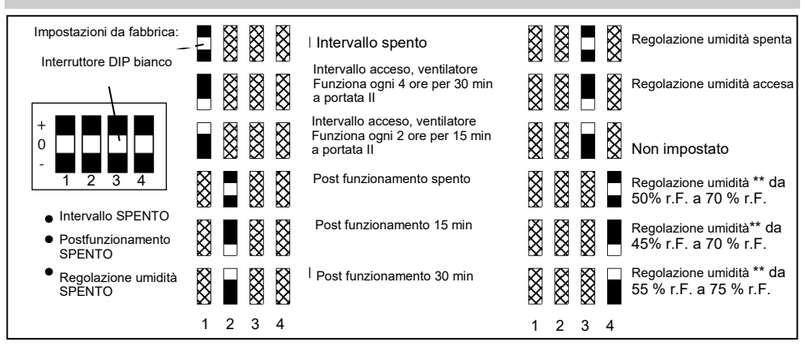

* Con l'interruttore, il postfunzionamento si attiva dopo aver spento il flusso di base. Con il pulsante, il postfunzionamento si attiva dopo aver azionato il pulsante.
** La regolazione di umidità è sempre attiva quando interruttori o pulsante sono impostati su portata 0, quindi anche quando il ventilatore è SPENTO.

Montaggio nell'interruttore della sonda umidità con LED

Attenzione! I LED e la sonda umidità vanno inseriti nell' apertura circolare nella parte inferiore dell' interruttore fornito dalla LUNOS!
Se si usa un interruttore non della LUNOS, assicurarsi che abbia un apertura per i LED!
Il montaggio del pulsante avviene nella stessa maniera.
L'attivazione della regolazione di umidità si disattiva quando il LED si illumina per 2 volte, quando è attiva il LED (verde) lampeggia ogni 15 s.
Se il lampeggiamento venisse percepito come un disturbo (ad es. di notte) lo si può spegnere:
Interruttore: azionare leva 1 o leva 2 per 10 volte.
Pulsante: premere pulsante 1 o pulsante 2 per 60 secondi.

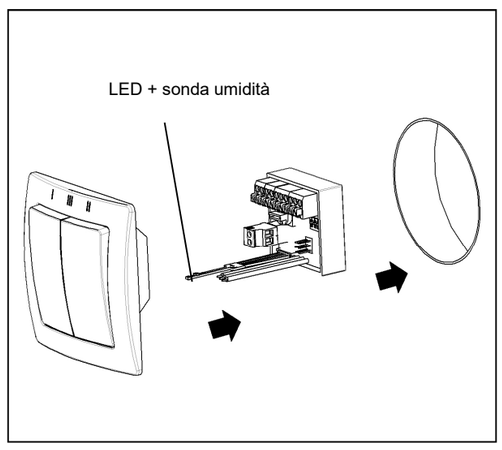

Sostituzione filtro

Il lampeggiamento continuo del LED rosso nella parte inferiore dell'interruttore segnala che il filtro è sporco.
Togliere il coperchio, togliere il filtro e sostituirlo con filtro nuovo o lavato (il lavaggio può essere fatto con sapone per stovigle) riapplicare il coperchio.
Le aperture di ventilazione non deveono essere coperte!
Interruttore: azionando la leva 1 (acceso>spento entro 3 sec.) si resetta l'avviso sostituzione filtro.
Pulsante: per resettare premere il pulsante 1 per 3 sec. Il funzionamento dell'avviso sostituzione filtro in collegamento alla centralina TAC o LUNOS-KNX si trova nei rispettivi manuali d'uso.

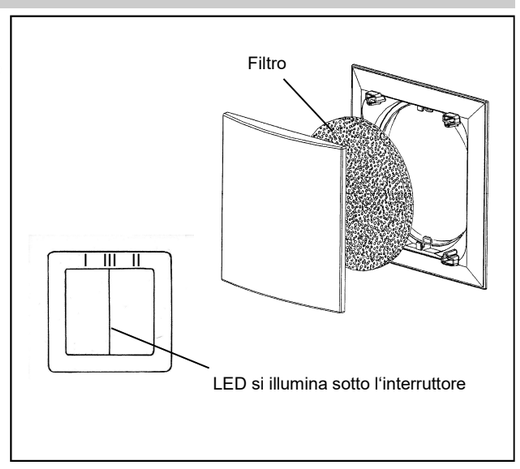

Optional e ricambi

Tras 5/NT18	18 Watt; 1,5 A	codice.: 039 973
Tras 5/NT60	54 Watt; 4,5 A	codice.: 039 974
Tras 5/NT100	90 Watt; 7,5 A	codice.: 040 096

LUNOS energy-efficient
ITALIA
Recuterm KG
Via Peter Mitterhofer 23
39025 Naturno
ITALIA

Tel.: 0473/667128
Fax: 0473/668398
E-Mail: info@lunos.it
Internet: http://www.lunos.it

E 206/01.16